RUKU1952®

Tavoli e panche pieghevoli RUKU1952®

Certificati

Indice

1. Perché RUKU1952®

8 buone ragioni 2
Servizi di garanzia 3

2. Certificati e resoconti sui test

TÜV-SÜD 5
Regolamento REACH 6
Vernice per uso alimentare 7
Descrizione della vernice 8
Vernice UV Firelock® 11
Analisi FEM di tavoli e panche 13
Analisi statica del telaio Comfort 16
ISO 9001:2015 17
Riforestazione 18
Grüner Punkt 19

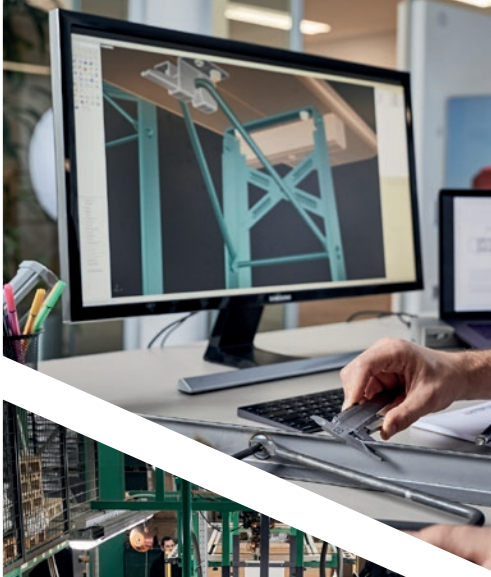

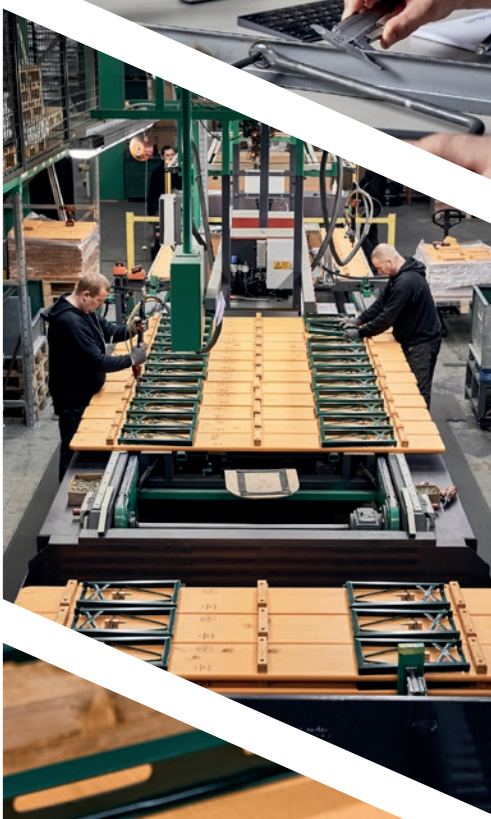

Perché RUKU1952®?

8 buone ragioni per sceglierci:

1. Centri di produzione propri
2. Decenni di esperienza e innovazione
3. Prodotti autentici e di alta qualità
4. Ampia gamma di prodotti con possibilità di personalizzazione
5. Certificazioni e brevetti internazionali
6. Consegna rapida e affidabile
7. Servizio clienti completo e contatto locale
8. Cultura aziendale ecosostenibile

PRODUTTORI

MADE IN EUROPE

Veniamo messi e ci mettiamo alla prova.
Continuamente.

Ogni singolo set viene sottoposto a un rigoroso controllo qualità prima di lasciare il nostro magazzino. Periodicamente, inoltre, sottoponiamo i nostri prodotti a un'ampia gamma di test di resistenza e alle ispezioni di enti di controllo ufficiali come il TÜV-SÜD.

Servizi di garanzia:

Per questo motivo possiamo garantire...

- 10 anni di garanzia sulla fornitura di pezzi di ricambio
- 10 anni di garanzia sulla funzionalità dei sottotelai
- 2 anni di garanzia del produttore

Certificati e Resoconti sui test

Certificato | TÜV-SÜD

ZERTIFIKAT ◆ CERTIFICATE ◆ 認證證書 ◆ СЕРТИФИКАТ ◆ CERTIFICADO ◆ CERTIFICAT

CERTIFICATO

Nr. Z1 046481 0021 Rev. 00

Titolare del certificato: **ZINGERLE GROUP AG**
Foerche 7
39040 Naz-Sciaves (BZ)
ITALIA

Marchio di certificazione:

Prodotto: **Set di tavoli e panche pieghevoli**

Il prodotto è stato volonatriamente fatto testare e soddisfa i requisiti per essere etichettato con il marchio di certificazione mostrato sopra.
Non è consentito modificare la rappresentazione del marchio di certificazione. Non è consentito il trasferimento di un certificato a terzi da parte del titolare del certificato. Il certificato è valido fino alla data specificata, a meno che non venga cancellato prima. Devono essere soddisfatti tutti i requisiti applicabili del Regolamento sui Test e le Certificazioni del Gruppo TÜV SÜD. Per maggiori dettagli, consultare: www.tuvsud.com/ps-zert

Report del test n.: 713411250

Valido fino a: 2031-08-03

Data, 2026-08-04

(Michael Weber)

TÜV SÜD Product Service GmbH - Organismo di certificazione - Ridlerstraße 65 - 80339 Monaco - Germania

1/1

Nota: questo non è il certificato originale, ma solo la traduzione italiana del documento originale tedesco. È possibile accedere al certificato originale scansionando il codice QR.

Certificato | Regolamento REACH

ZINGERLE GROUP

MASTERTENT ECOTENT RUKU1952

Dichiarazione relativa al regolamento REACH

Gentili Signore e Signori,
L'agenzia europea per le sostanza chimiche ECHA ha pubblicato sul suo sito web un elenco di sostanze particolarmente preoccupanti secondo i criteri dell'Art. 57 del regolamento REACH (http://echa.europa.eu/chem_data/candidate_list_table_en.asp).

Con questo scritto confermiamo che nessuna delle sostanze indicate sulla "lista dei candidati" viene utilizzata per i nostri prodotti.

La nostra azienda inoltre non importa nessuna di queste sostanze in un rapporto superiore a 1t / anno. Come società commerciale, è nostro dovere accertarci che i nostri fornitori rispettino il regolamento REACH. Abbiamo richiesto e ottenuto informazioni a riguardo da tutti i fornitori.

Come indicato nelle schede di sicurezza, ci affidiamo alle indicazioni e alle informazioni dei nostri fornitori e al controllo dei rischi. Ci impegniamo a informare i nostri clienti in qualsiasi momento su eventuali cambiamenti al fine di garantire la sicurezza dei prodotti da noi distribuiti.

Cordiali Saluti,

Georg Zingerle
CEO ZINGERLE GROUP SpA

ZINGERLE GROUP SpA
BZ-39040 Naz-Sciaves | **T** +39 0472 977 100 | **E** global@zingerle.group | info@pec.zingerle.group
HK BZ-127327 | SDI-Kodex T04ZHR3 | Partita Iva/C.F. IT 01533450217 | Capitale Sociale 1 Mio. Euro i.v. | **www.zingerle.group**

Resoconto sul test | Vernice per uso alimentare

Report LFGB
(Legge tedesca sui generi alimentari e alimenti per animali)

Rivestimento a rullo UV Dedepol 4034
Rivestimento a rullo UV Dedepol 4058
Rivestimento a rullo UV Dedepol 4060

Gli smalti UV delle serie 4034, 4058 e 4060 sono composti da una miscela di resine acriliche speciali, cere e fotoiniziatori.

La revisione interna della formulazione della vernice, basata sulle schede tecniche e sulle schede di sicurezza delle singole materie prime, ha dimostrato che la composizione dopo la polimerizzazione UV risulta in una sostanza innocua per la salute, secondo quanto definito dalla LFGB.
La polimerizzazione UV deve essere effettuata con lampade HTQ con una lunghezza d'arco minima di 80 w/cm e una velocità di avanzamento massima di 6 m/min.

La struttura del rivestimento soddisfa lo standard DIN EN 71 Parte 3 (sicurezza dei giocattoli per bambini).
Queste vernici sono prive di sostanze nocive come formaldeide, PCB, PCP, lindano e metalli pesanti.
Anche la 15esima Ordinanza di modifica dell'Ordinanza sui beni di consumo del 13.05.2018 (divieto di coloranti azoici cancerogeni nei beni di consumo) viene rispettata.

In base ai test, le superfici realizzate e polimerizzate a regola d'arte non producono ulteriori emissioni dopo l'evaporazione dei solventi normalmente utilizzati e, pertanto, non comportano rischi per la salute.

Non ci sono quindi obiezioni, ai sensi dell'LFGB, all'uso degli smalti UV delle serie 4034, 4058 e 4060 per rivestire articoli di uso quotidiano destinati a un contatto con gli alimenti. Gli alimenti non verranno influenzati negativamente - direttamente o indirettamente - dai prodotti finiti.

La valutazione è stata effettuata solo per il rivestimento applicato professionalmente su un substrato neutro dal punto di vista alimentare e tenendo conto del rispetto delle istruzioni di lavorazione secondo la scheda tecnica della serie citata.
Gennaio 2016

Sviluppo di rivestimenti industriali per il legno

Tecnologia di applicazione legno

Nota

Queste informazioni sono di natura consultiva e si basano sul meglio delle nostre conoscenze e su accurate indagini in conformità con l'attuale stato dell'arte. Da queste informazioni non può derivare alcun obbligo legale. Ti invitiamo a consultare anche i nostri termini e condizioni.

1/1

Set birreria rivestiti con nanotecnologia in vernice UV per laminati Dedepol serie 4034

Le vernici UV per laminati Dedepol della serie 4034 sono moderni materiali di rivestimento di alta qualità che permettono una stratificazione sulle superfici in legno.

Si ottengono rivestimenti della superficie del legno a pori chiusi o semi-aperti. Con un‘accurata lavorazione e dopo un adeguato processo di essiccazione, si ottengono eccellenti superfici resistenti agli agenti atmosferici; la protezione strutturale del legno preserva la durata del rivestimento.

Le vernici UV per laminati Dedepol della serie 4034 sono appositamente concepiti per la lavorazione su sistemi di verniciatura industriali. Il fissaggio sul legno e la verniciatura sono ottimizzati. Grazie alle materie prime impiegate e alla conseguente tecnologia di lavorazione, si ottiene una corretta dispersione del vapore acqueo negli strati di lacca essiccati e induriti. L‘infiltrazione di umidità è quindi ridotta al minimo. Si prega di osservare le raccomandazioni per la stesura del rivestimento riportate nelle schede tecniche.

Gli strati di materiale asciutto < 35 µm garantiscono rivestimenti molto durevoli su legni di conifere, anche per ambienti esterni che li rendono non dimensionalmente stabili.

La colorazione trasparente e traslucida di tutti gli strati di vernice applicati consente di ottenere una migliore protezione dalla luce solare.

- Con uno strato di verniciatura finale con Dedepol UV Rolling Varnish e particelle solide in nanoscala si ottiene una finitura superficiale con una maggiore resistenza ai graffi.

- Il botanico W. Bartholtt ha scoperto che il fiore di loto non viene mai bagnato dall‘acqua ed è completamente repellente allo sporco. La micro-rugosità della finitura superficiale rende la superficie di contatto con le particelle di sporco estremamente ridotta, utilizzando la stessa tecnologia dei fiori di loto. Ciò significa che la pulizia è facilissima.

- Grazie all‘incorporazione di componenti solidi in scala nanometrica nella matrice UV si ottengono effetti a lungo termine.

- L‘industria delle vernici si preoccupa attivamente di questioni relative al possibile rilascio di nanoparticelle dalle superfici verniciate. Nell‘ambito di un ampio programma di ricerca presso l‘Università Tecnica di Dresda, è stata esaminata la misura in cui le nanoparticelle possono essere rilasciate dalle superfici verniciate. Finora sono stati condotti due studi in cui le vernici convenzionali sono state confrontate con le „nano vernici“. Da un lato, è stata esaminata l‘esposizione quotidiana delle superfici verniciate in ambito domestico e, dall‘altro, un processo di levigatura.

Come risultato, entrambi gli studi hanno riscontrato che:

- Non ci sono differenze per quanto riguarda il rilascio di nanoparticelle in merito a tali esposizioni tra le vernici convenzionali e le nano-vernici.
- Il numero di nanoparticelle rilasciate è estremamente ridotto.
- Le nanoparticelle aggiunte sono saldamente incorporate nella matrice legante della vernice.
- Le nanoparticelle che eventualmente vengono rilasciate sono frammenti della matrice del legante.
- Non ci sono indicazioni di un possibile pericolo per la salute dell'uomo o per l'ambiente.
  Gli studi dell'Università di Dresda sono pubblici.

- Le nanotecnologie offrono innumerevoli vantaggi ed enormi opportunità. Tuttavia, la sicurezza e la salute vengono prima di tutto, quindi è necessario fare ogni sforzo per condurre le indagini necessarie. L'industria delle vernici sta lavorando intensamente su questo aspetto. Il lavoro di ricerca dell'Università Tecnica di Dresda sulle condizioni e sui meccanismi di rilascio delle nanoparticelle dalle superfici verniciate prosegue.

  (Letteratura di riferimento: pagina internet del Deutsches Lackinstitut)

Le combinazioni di materie prime selezionate per le vernici, lavorate secondo le specifiche delle relative schede tecniche, sono adatte ai requisiti di un'esposizione intermittente agli agenti atmosferici esterni.

La polimerizzazione UV dello strato di lacca determina una reticolazione tridimensionale e quindi la superficie non mostra alcuna termoplasticità anche a temperature estive elevate (no appicicamento di vestiti, foglie, tovaglioli di carta ecc.).

Le vernici UV per laminati Dedepol non contengono solventi volatili e non sono soggette alla Direttiva UE 99 „Emissioni COV". Inoltre, l'applicazione a rullo prevede un processo di verniciatura al 100% senza dispersioni. Non vengono prodotti scarti di vernice. Grazie alle ridotte dosi applicative e a una superficie chiusa e resistente, nonché alla rapida polimerizzazione con raggi UV ad alta energia, si ottiene una rapida disponibilità dei pezzi (pronta consegna).

Il sistema di verniciatura utilizzato non contiene biocidi o altri conservanti del legno. Dopo un'accurata lavorazione e polimerizzazione, si ottengono superfici conformi alla norma EN 71 e alla 20a ordinanza di modifica del decreto tedesco sui beni di consumo del 7 febbraio 2011 (divieto di coloranti azoici cancerogeni nei beni di consumo).

Si raccomanda di utilizzare i set di tavoli e panche solo stagionalmente e, durante i mesi invernali, di conservarli in luoghi ventilati e protetti dalla pioggia e dall'umidità.

Negli anni abbiamo verificato la bontà di questa tecnologia, tanto che, con un uso regolare, la durata è maggiore rispetto ai tavoli rivestiti con altre vernici. Inoltre, non si osserva alcuno scolorimento su tavoli e panche prodotti a livello industriale e verniciati a raggi UV.

La pulizia delle superfici dei tavoli con vernice a poro semichiuso è molto più igienica e più semplice rispetto a quella degli smalti a poro aperto.

La durata dei set di tavoli è determinata principalmente dal tipo di utilizzo e di conservazione. Sono necessari ritocchi di rinnovo tra i 2 e i 5 anni di utilizzo.

[redacted] 25 Aprile 2014

[redacted]

[redacted]
Direzione del laboratorio

Resoconto sul test | Vernice UV Firelock®

Bauaufsichtlich anerkannte Prüf-, Überwachungs- und Zertifizierungsstelle
Prüfstelle für Feuerlöschmittel und -geräte
DIN EN ISO/IEC 17025 D-PL-17819-01-00
DIN EN ISO/IEC 17065 D-ZE-17819-01-00
DIN EN ISO/IEC 17020 D-IS-17819-01-00
ZLS-GS-0130
Notified Body no. 0767

MPA Dresden

Prüfzeugnis
Test certificate

Nr./*No.* 20201103/01.1

Auftraggeber: *Sponsor:*	ZINGERLE GROUP AG Förche 7 39040 Natz-Schabs; Italien
Hersteller: *Manufacturer:*	[redacted]
Produktname: *Product name:*	Firelock
Inhalt: *Content:*	Prüfung des Brandverhaltens nach DIN 4102-1:1998-05 zum Nachweis der Baustoffklasse B1 *reaction to fire test acc. to DIN 4102-1:1998-05 to the proof of the building material class B1*
Erstellt von: *Prepared by:*	MPA Dresden GmbH Fuchsmühlenweg 6 F 09599 Freiberg; Deutschland Akkreditierte Prüfstelle nach DIN EN ISO/IEC 17025 *Accredited testing laboratory acc. to DIN EN ISO/IEC 17025* D-PL-17819-01-00
Ausgabe/Datum: *Issue/date:*	1. Ausgabe vom 04.11.2020 *First issue dated 2020-11-04*
Berichtsumfang: *This report comprises:*	10 Seiten und 1 Anlage *10 pages and 1 annex*
Hinweis: *Information:*	Dieses Prüfzeugnis wurde zweisprachig (deutsch/englisch) erstellt. In Zweifelsfällen ist der deutsche Wortlaut maßgeblich. *The test certificate is produced bilingual (German and English). In case of doubt the German wording is valid.*

Prüfen • Überwachen • Zertifizieren • MPA Dresden GmbH

Eine auszugsweise Vervielfältigung und Veröffentlichung von Berichten bedarf in jedem Einzelfalle der schriftlichen Genehmigung der MPA Dresden GmbH. Die einzelnen Blätter sind mit dem Firmenstempel der MPA Dresden GmbH versehen.
The reproduction and publication of extracts of the report requires the written authorisation of MPA Dresden GmbH in each individual case. Every page is stamped with the seal of the MPA Dresden GmbH.

MPA Dresden GmbH
Fuchsmühlenweg 6F
09599 Freiberg
www.mpa-dresden.de

Geschäftsführer: Thomas Hübler
Tel. +49(0)3731-20393-0
Fax +49(0)3731-20393110
E-Mail info@mpa-dresden.de

Amtsgericht Chemnitz HRB 28268
Steuernummer: 220/114/03364
USt-IdNr. DE291271296

Sparkasse Mittelsachsen
Poststraße 1a
09599 Freiberg
IBAN DE68 87052000311502467 2
BIC WELADED1FCY

1/2

ESTRATTO

1 Allgemeines
General information

Produktname: *Product name:*	Firelock
Prüfungsumfang: *Extent of testing:*	Prüfung des Brandverhaltens nach DIN 4102-1:1998-05[1] Abschnitt 6.1 *Reaction to fire test acc. DIN 4102-1:1998-05[1] paragraph 6.1*
Prüfungsgrundlagen: *Test basis:*	- DIN 4102-1:1998-05 - DIN 4102-15:1990-05[2] und/*and* DIN 4102-16:2015-09[3] - Zulassungsgrundsätze für den Nachweis der Schwerentflammbarkeit von Baustoffen (Baustoffklasse B1 nach DIN 4102-1:1998-05) in der zur Zeit gültigen Fassung *Principles of permission for the proof of the flame-retardance from building materials (building material class B1 according to DIN 4102-1:1998-05) in the at present valid version*

5 Beurteilung
Evaluation

Alle Proben bestanden die Brennkastenprüfung nach DIN 4102-1:1998-05 Abschnitt 6.2 für die Baustoffklasse B2.
All samples passed the "small flame test" acc. to DIN 4102-1:1998-05 section 6.2 for the building material class B2.

Die Brandschachtprüfung nach DIN 4102-1:1998-05 Abschnitt 6.1.2.2 wurde von den Proben bestanden. Auf die Durchführung weiterer Versuche wurde verzichtet, da die Restlänge bei allen Proben > 45 cm betrug.
The "Brandschachtprüfung" acc. to DIN 4102-1:1998-05 sec. 6.1.2.2 was existed by the samples. Further tests were not made because the remaining length for all samples was > 45 cm.

Es fielen keine Probenteile brennend ab. Damit gilt das Produkt nach DIN 4102-1:1998-05 und DIN 4102-16:2015-09 als nicht brennend abtropfend.
Sloping parts were not burning. The material is regarded as not burning dripping off according to DIN 4102-1:1998-05 and DIN 4102-16:2015-09.

Damit genügt der in den Abschnitten 1 und 2 beschriebene Baustoff den Anforderungen an schwerentflammbare Baustoffe der Baustoffklasse B1 nach DIN 4102-1:1998-05.
Thus the building material described in the sections 1 and 2 is sufficient for the requirements to flame resistant building materials of the building material class B1 according to DIN 4102-1:1998-05.

Freiberg, den 04.11.2020

i.V.
Dr.-Ing. A. Meißner
Prüfstellenleiter Brandschutz
Laboratory Manager

Überwachen • Zertifizieren • Prüfen • MPA Dresden GmbH

T.
Dipl.-Ing. T. Großer
Prüfingenieur
Test Engineer

ESTRATTO

Resoconto sul test | Analisi FEM di tavoli e panche

Abbiamo sviluppato un sottotelaio tecnologicamente superiore, più robusto e più stabile per i nostri tavoli e panche:

- Le barre di rinforzo a forbice presenti sulle traverse conferiscono un maggiore supporto diagonale.
- La forma leggermente trapezoidale al posto di quella rettangolare permette una base di appoggio più ampia a terra, il che si traduce in maggiore stabilità. Il tavolo e la panca sono quindi più fermi su qualsiasi terreno.
- Il profilo a C e lo spessore di 35 mm delle gambe sostituiscono i vecchi profili angolari in acciaio da 30 mm.

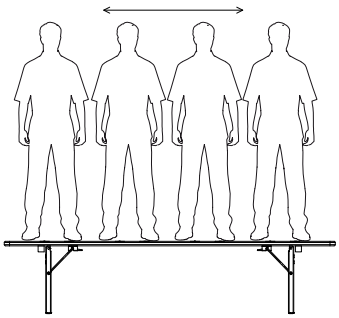

Nell'analisi FEM, il sottotelaio precedente è stato confrontato con il nuovo. Durante l'analisi i piedi del tavolo e della panca sono stati vincolati nella loro parte superiore e nel punto di contatto a terra. Dopo di che è stata applicata una forza F agente dall'esterno. Questo metodo di misura simula l'oscillazione longitudinale. Le due varianti di telaio sono state analizzate con la stessa forza. I tavoli con 900 N (90 kg) e le panche con 1.200 N (120 kg). Nel calcolo è stata utilizzata una forza F di 900 N e 1.200 N, poiché con i profili angolari precedenti il limite del punto di snervamento* veniva superato già con questa forza.

** Il punto di snervamento di un materiale si riferisce alla sollecitazione massima (carico massimo) alla quale il materiale può venire sottoposto ritornando alla sua forma originale dopo la rimozione del carico (nessuna deformazione permanente). Se il punto di snervamento viene superato, si ha una deformazione permanente del materiale dopo lo scarico.*

Risultato:

Grazie al nuovo design, le gambe del tavolo e della panca presentano un miglioramento della stabilità di oltre il 20%. In termini concreti, ciò significa che il telaio della gamba del tavolo con il profilo a C si deforma molto meno rispetto al telaio con il precedente profilo angolare. Per la gamba della panca, il calcolo ha mostrato circa la stessa deformazione con la stessa applicazione di forza per entrambe le varianti. Tuttavia, la tensione sulla gamba con profilo a C era notevolmente inferiore. Ciò significa che il telaio con il profilo a C poteva ancora essere caricato con una forza notevolmente superiore ai 1.200 N.

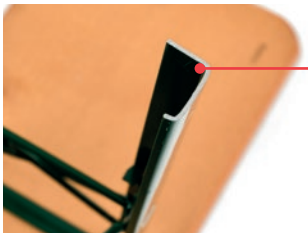

Profilo a C rinforzato

brevettato

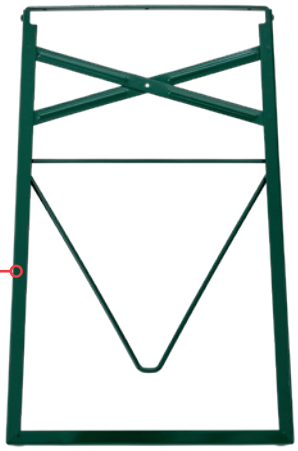

Telaio trapezoidale

brevettato

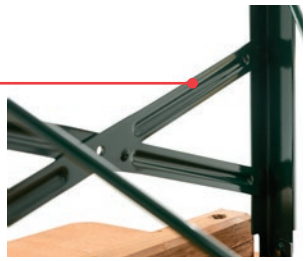

Barre di rinforzo delle traverse

Analisi (confronto) telaio angolare e profilo a C del tavolo

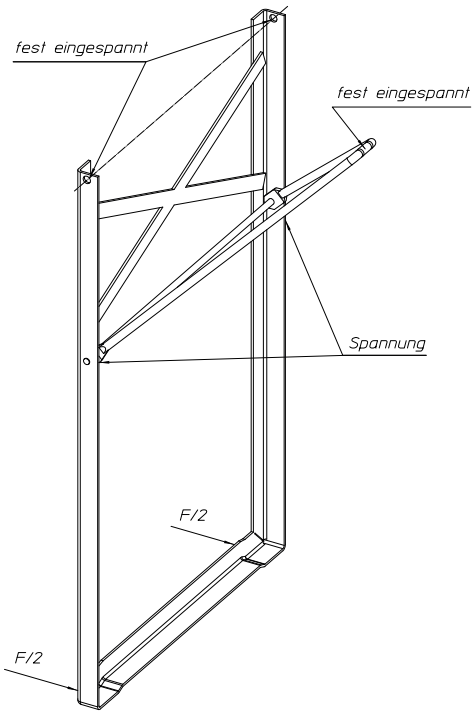

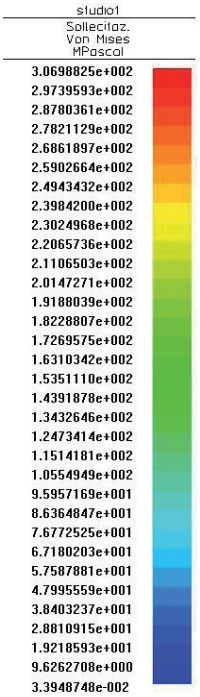

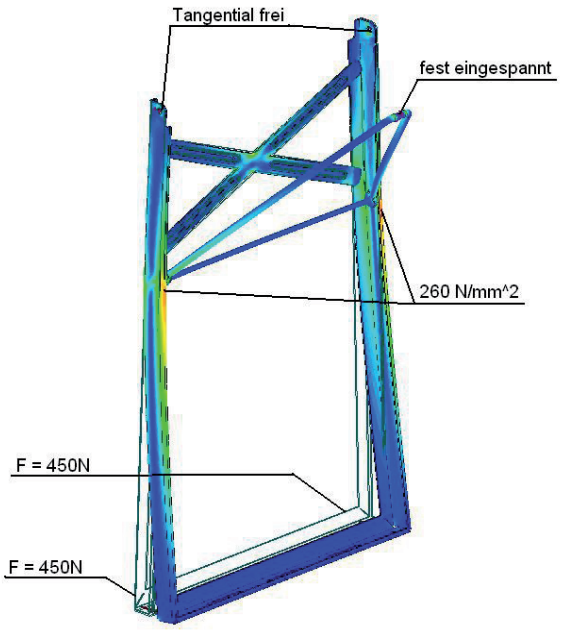

FEM telaio del tavolo a C 25x35x8x2
Sollecitazione materiale S275 (Fe430) | F= 900 N

Profilo	Forza F	Materiale	P. snervamento*	Sollecitazione	Deformazione
angolare 30x30x3 mm	900 N	S275 (Fe 430)	275 N/mm²	350 N/mm²	10 mm
a C 25x35x8x2 mm	900 N	S275 (Fe 430)	275 N/mm²	260 N/mm²	7,66 mm
Miglioramento				**25,71 %**	**23,40 %**

Il telaio del tavolo con profilo a C ha proprietà considerevolmente migliori.

- La deformazione è inferiore di 2,34 mm, ovvero è migliorata del 23,40%.
- Il profilo a C raggiunge una sollecitazione di 260 N/mm² sotto la forza F.
  Il profilo angolare, invece, raggiunge una sollecitazione di 350 N/mm² sotto la stessa forza.
- Il telaio del tavolo con profilo a C ha una stabilità superiore del 25,71% a parità di forza applicata.

Analisi (confronto) telaio angolare e profilo a C della panca

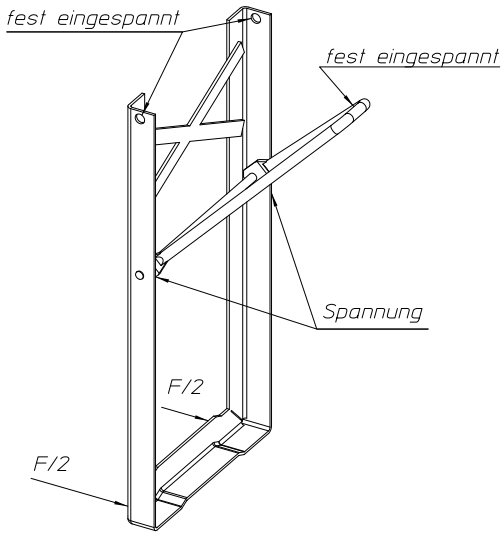

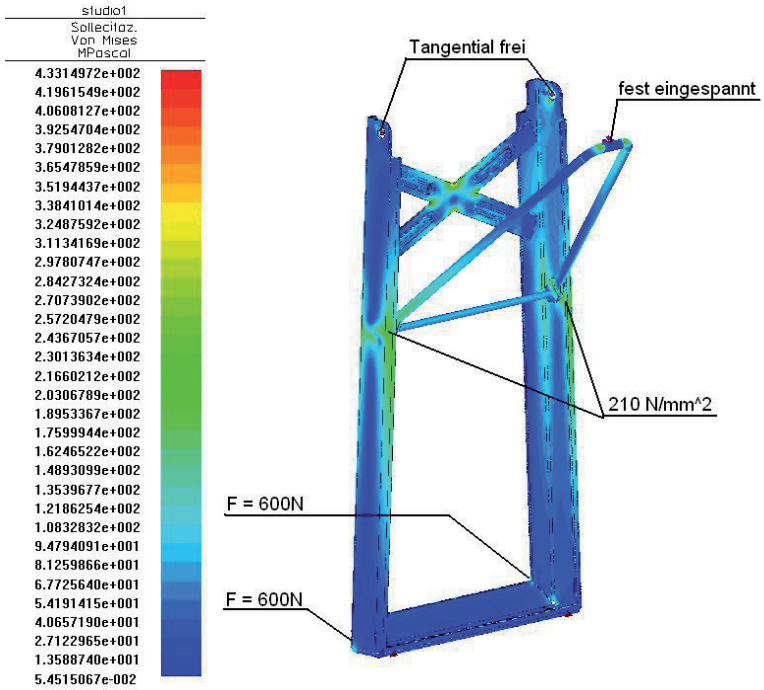

FEM telaio della panca a C 25x35x8x2
Sollecitazione materiale S275 (Fe430) | F= 1200 N

Profilo	Forza F	Materiale	P. snervamento*	Sollecitazione	Deformazione
angolare 30x30x3 mm	1200 N	S275 (Fe 430)	275 N/mm²	270 N/mm²	3 mm
a C 25x35x8x2 mm	1200 N	S275 (Fe 430)	275 N/mm²	210 N/mm²	2,76 mm
Miglioramento				**22,22 %**	**8,00 %**

Il telaio della panca con il profilo a C ha proprietà considerevolmente migliori

- La deformazione è inferiore di 0,24 mm, ovvero è migliorata dell'8,0 %.
- Il profilo a C raggiunge una sollecitazione di 210 N/mm² sotto la forza F.
  Il profilo angolare, invece, raggiunge una sollecitazione di 270 N/mm² sotto la stessa forza.
- Il telaio della panca con profilo a C ha una stabilità superiore del 22,22% a parità di forza applicata.

Resoconto sul test | Analisi statica del telaio Comfort

Dimensioni	Deformazione sotto sollecitazione valore X	Deformazione permanente valore X
Telaio classico	47 mm	10 mm
Telaio Comfort	51 mm	0 mm

Carico considerato: F = 1.000 N

Risultato:

Il sottotelaio Comfort ha una migliore capacità elastica rispetto al sottotelaio classico grazie allo spessore maggiore del profilo (2,6 mm rispetto ai 2,0 mm del telaio classico). Il sottotelaio Comfort non presenta alcuna deformazione permanente.

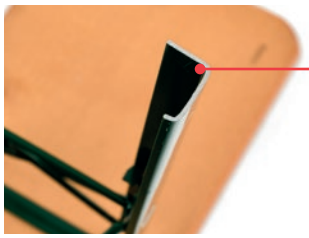

Profilo a C rinforzato

brevettato

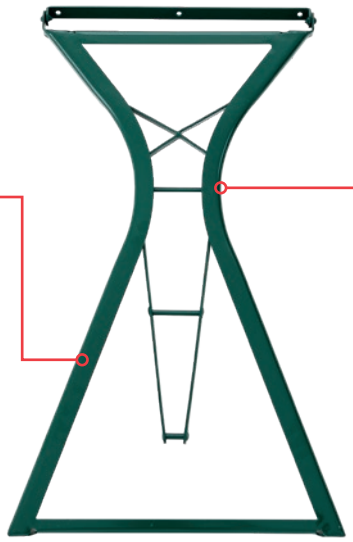

Telaio Comfort

brevettato

Facilita la seduta e aumenta il comfort

SV Cert.

SNAS Reg. No. 661/Q-082

CERTIFICATO

Nr. 998-QMS-24

Si certifica che il Sistema di Gestione di

ZINGERLE GROUP SPA

Via Foerche, 7 - 39040 - Naz-Sciaves (Bolzano, Italia)

Sedi operative:
Via Foerche, 7 - 39040 - Naz-Sciaves (Bolzano, Italia)

È conforme ai requisiti della norma:
Sistemi di Gestione della Qualità

ISO 9001:2015

Per il seguente campo applicativo:

Progettazione e produzione di gazebi, panche e tavoli da esterno pieghevoli.

Codice EA	Data di prima emissione	Data di modifica	Data di scadenza del certificato
EA 17	25/05/2021	20/05/2024	25/05/2027

SV Cert. Group

Per l'Organismo di certificazione
SV Certification Sro

(Gaetano Spera CEO SV CERT.)

La validità del certificato è subordinata a sorveglianza periodica annuale ed al riesame completo del Sistema con periodicità triennale. L'uso e la validità del presente certificato sono soggetti al rispetto del Regolamento di Certificazione di SV Certification.

SV CERTIFICATION Sro, HQ: Karadžičova 8A Bratislava
Mestská Casť Ružinov 821 08 – SLOVAKIA
Info & Contact: svcertification.com – info@svgroupcert.ch

1/1

Certificato | Riforestazione

Certificate

For the Reforestation of Romanian Forests

The authority Composesorat Kozbirtokossag Zetea
located in the commune of Zetea no. 272,
county of Harghita

hereby confirms

the reforestation of 2.5 ha in 2021

in collaboration with Mastertent® Zingerle SpA
located in Naz-Sciaves, Italy.

Many thanks for your support!

SOCIETATEA COMERCIALA
CUI: RO15561729
CETATE PRODUCTION SRL
Sat SUBCETATE
Com. ZETEA
MARGHITA-ROMANIA

The president Szabó Imre

Certificato | Grüner Punkt

DerGrünePunkt

CERTIFICATE
OF ENVIRONMENT

BY PARTICIPATING IN OUR DUAL SYSTEM FOR RECYCLING OF SALES PACKAGES, THE COMPANY

Zingerle Group Deutschland GmbH
89257 Illertissen

CONTRIBUTED TO THE FOLLOWING SAVINGS IN 2025

CO_2-EQUIVALENTS	6,130 kg
PHOSPHATE EQUIVALENTS	32 kg
PRIMARY ENERGY	299 GJ
SULFUR DIOXIDE EQUIVALENTS	39 kg

This quantity corresponds approximately to the CO_2 emissions filtered from the air by 6,130 m^2 forest in one year.

Calculation basis: Environmental balance Der Grüne Punkt 2024, scientifically created by IFEU Heidelberg

04.02.2026
Date

Laurent Auguste
Managing Director

Denis Völler
Managing Director

Eco Certificate for 2025
Duales System Deutschland GmbH

1/1

ZINGERLE
GROUP

ZINGERLE GROUP SPA
Via Val Pusteria 2
I-39040 Naz-Sciaves (BZ)

www.zingerle.group